（S）シルバー　（B）ブロンズ　　ＨＫⅡ　型　製品一覧表				
品　　番	外寸（Ｈ×Ｗ）	板面有効寸法（H1×W1）	板面仕様	ステンレスジャバラ
ＨＫⅡ－２３（Ｓ）（B）	630×930	560×860	ホーローホワイト又はホーローグリーン	片側　１本
ＨＫⅡ－３４（Ｓ）（B）	930×1230	860×1160	ホーローホワイト又はホーローグリーン	両側　２本
ＨＫⅡ－３６（Ｓ）（B）	930×1830	860×1760	ホーローホワイト又はホーローグリーン	両側　２本

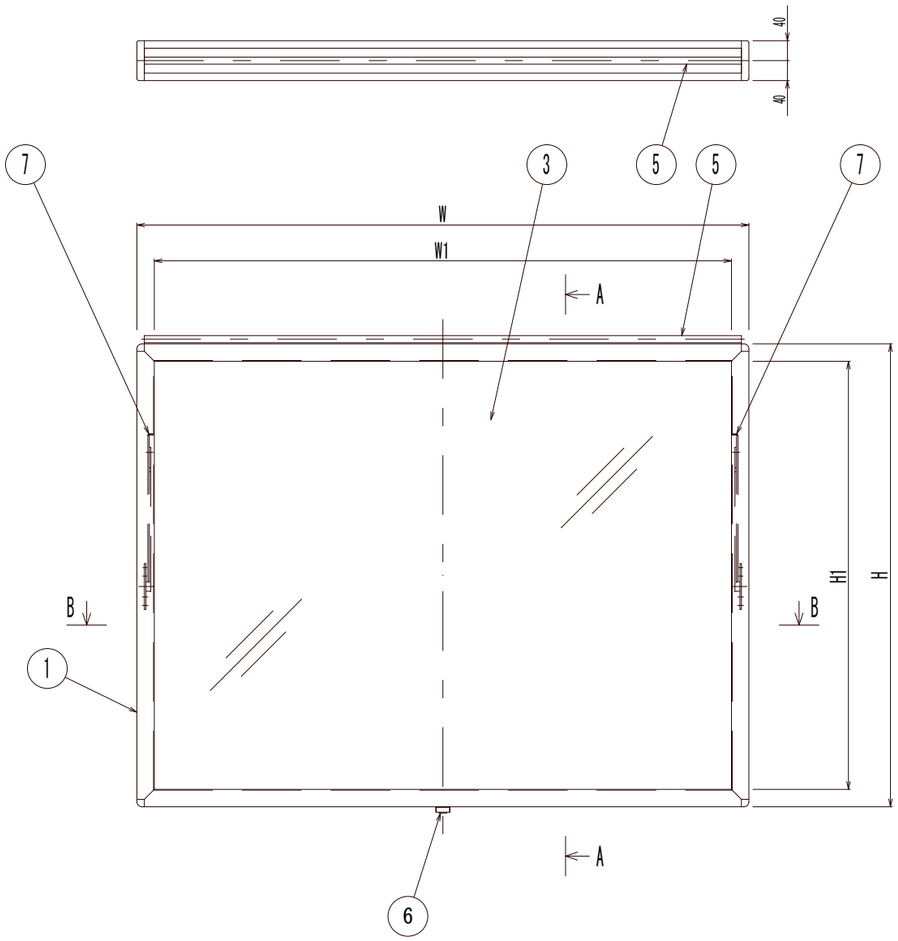

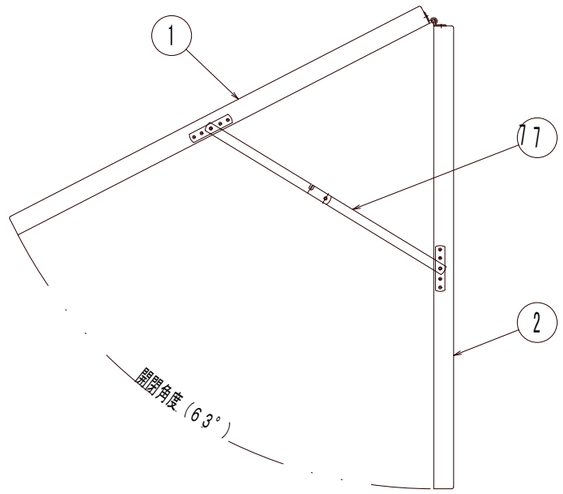

S=1/12

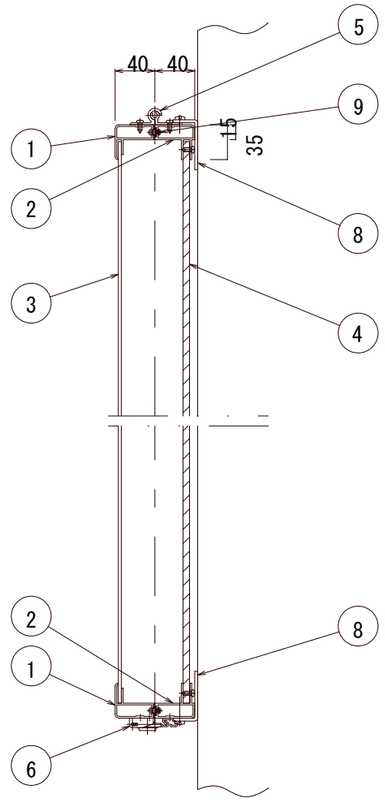

断面　Ａ－Ａ
（Ｓ＝１／６）

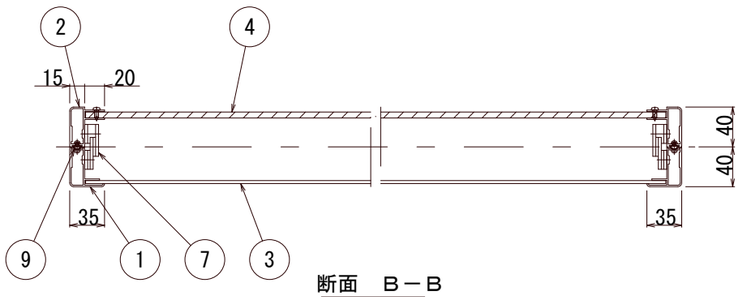

断面　Ｂ－Ｂ
（Ｓ＝１／６）

符号	名　称	数量	仕　様	備　考
9	防水パッキン	１式	軟質ＰＶＣ	
8	取付固定金具	１式	ｔ３×３８×３５×巾７０　ステンレス製	
7	ステンレスジャバラ	表参照	ステンレス	
6	ターンキャッチ	１組	ステンレス	
5	かんご式長蝶番	１式	アルミ型材　Ａ６０６３Ｓ－Ｔ５	
4	掲　示　面	１	ｔ6ホーローホワイト又はホーローグリーン	
3	扉　面	１	厚さ　３㎜　アクリル板（透明）	
2	後　　枠	１式	アルミ型材　Ａ６０６３Ｓ－Ｔ５	
1	前　　枠	１式	アルミ型材　Ａ６０６３Ｓ－Ｔ５	

			承認	検図
5				
4				
3				
2			設計	製図
1				
／	年月日	変更内容		

図名：新型アルミ製屋外掲示板組立図
軽量型ふた付はね上式ポスターケース（屋内用）

年月日：Ｈ16.11.10
尺度：1/12,1/6
単位：ｍ／ｍ

株式会社　飛　驒　　図番　ＨＫⅡ-40　　A3