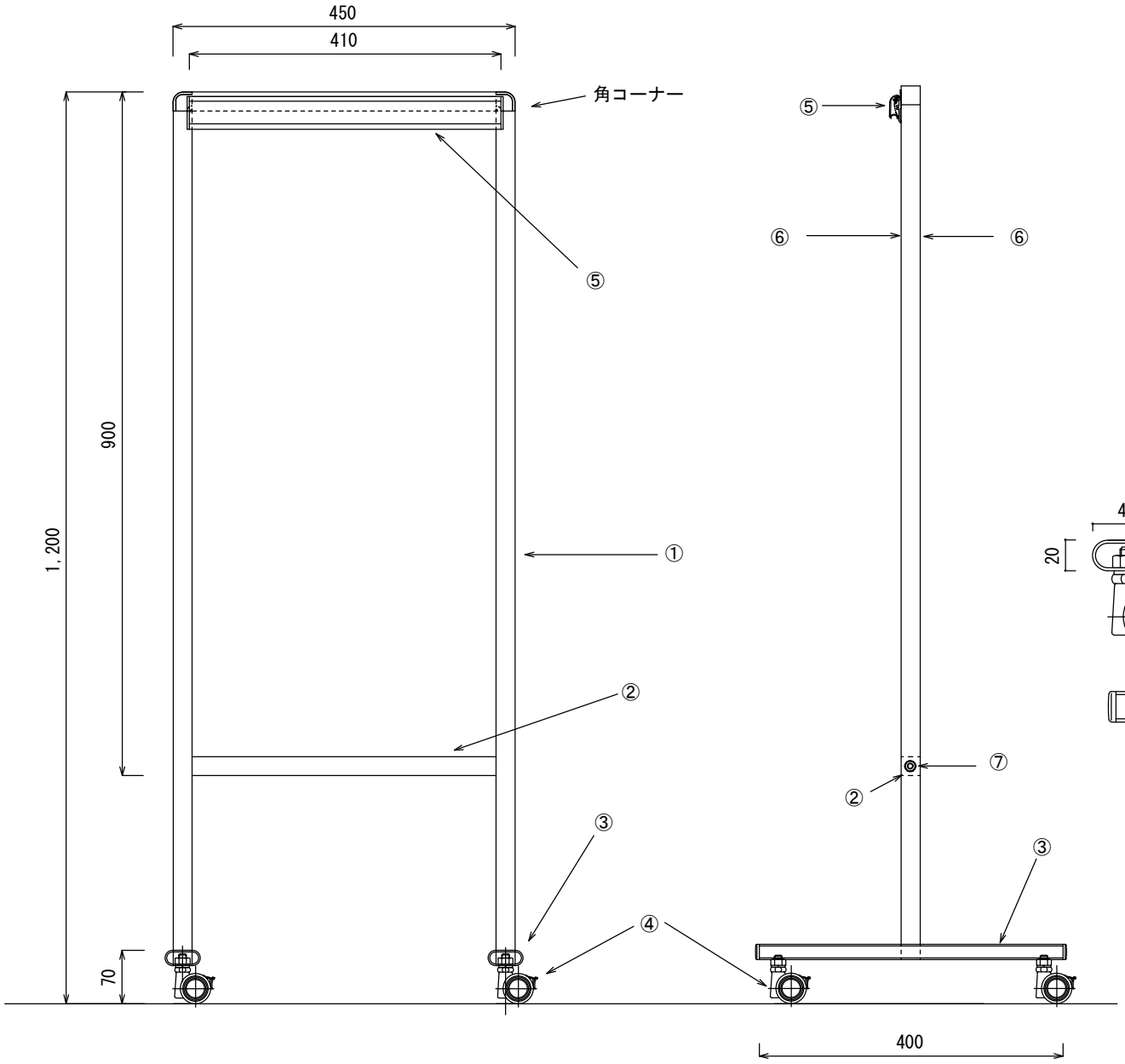

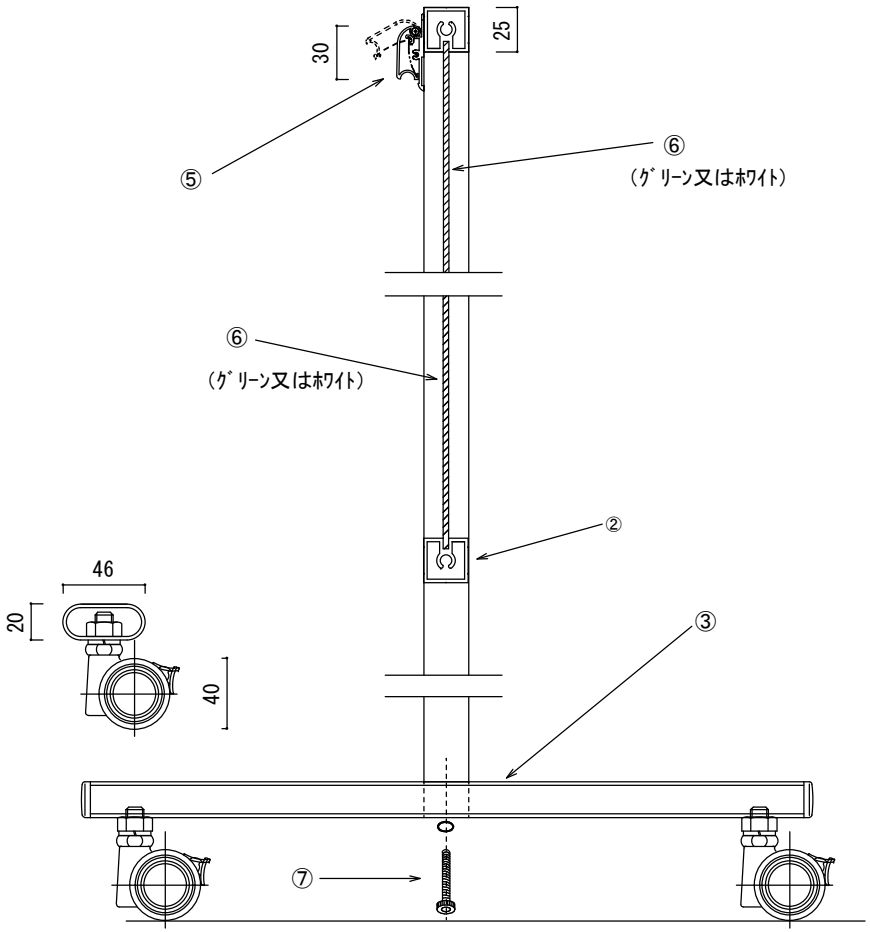

⑦	キャップボルト	4	8mm	
⑥	板面	1	t＝3　W/W、W/G、G/G	
⑤	シートホルダー	1	アルミ型材（クリップ式）	
④	キャスター	4	40mm双輪	
③	楕円パイプ	2	スチール製　20×46	
②	横ステー	2	アルミ型材（ＨＳＰ-1）	
①	支柱	2	アルミ型材（ＨＳＰ-1）	
符号	名　　称	数量	仕　　様	備　考

5			承認	検図	図名	クリップ付案内ボード	年月日	
4							尺度	1/6, 1/3
3						W450×Ｈ900　タイプ	単位	m／m
2			設計	製図				
1								
／	年月日							

ＨＫ-４５０　クリップ付案内ボード

図番　　A3