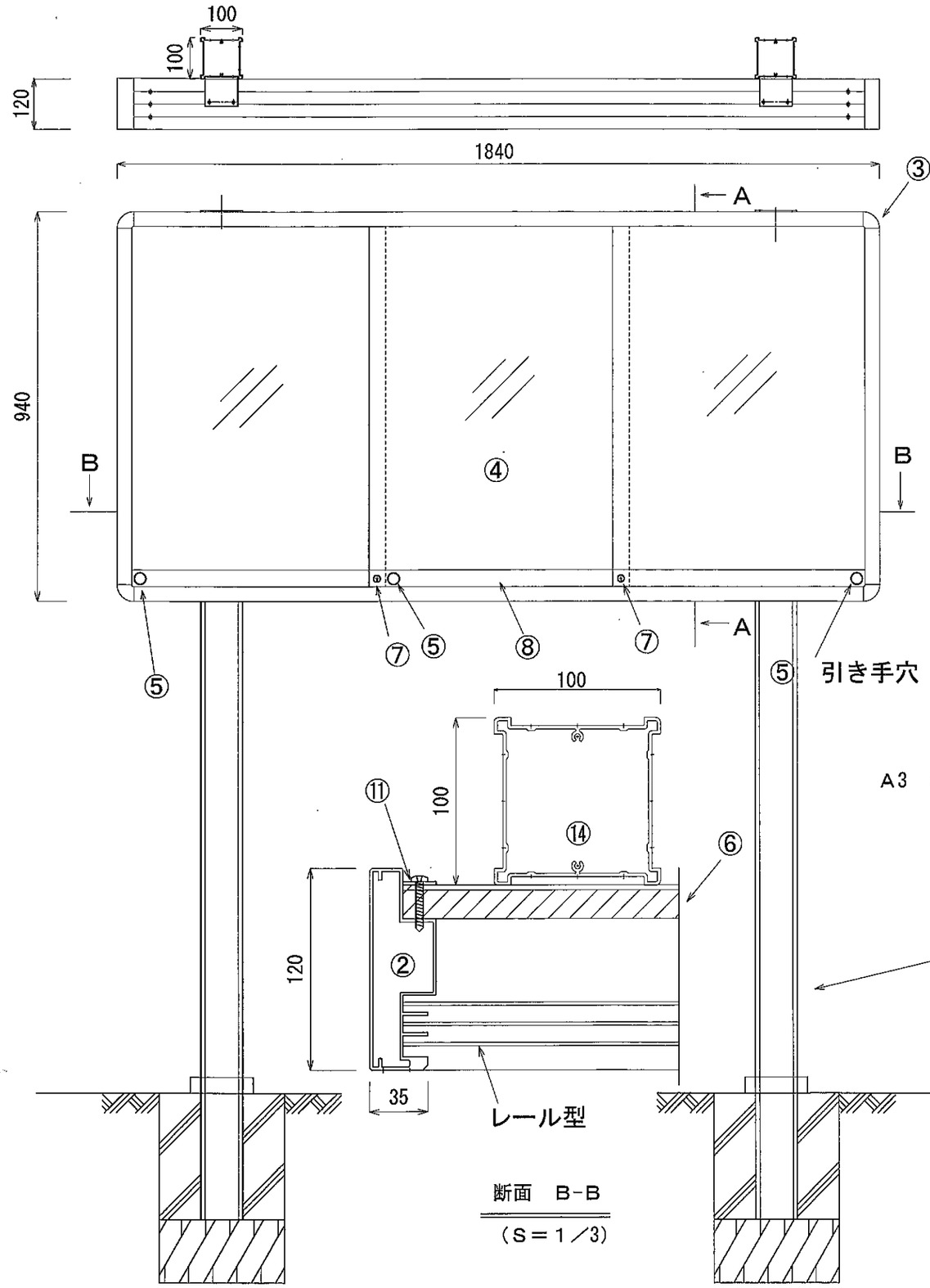

断面　B-B

（S＝1／3）

A3　S＝1/12

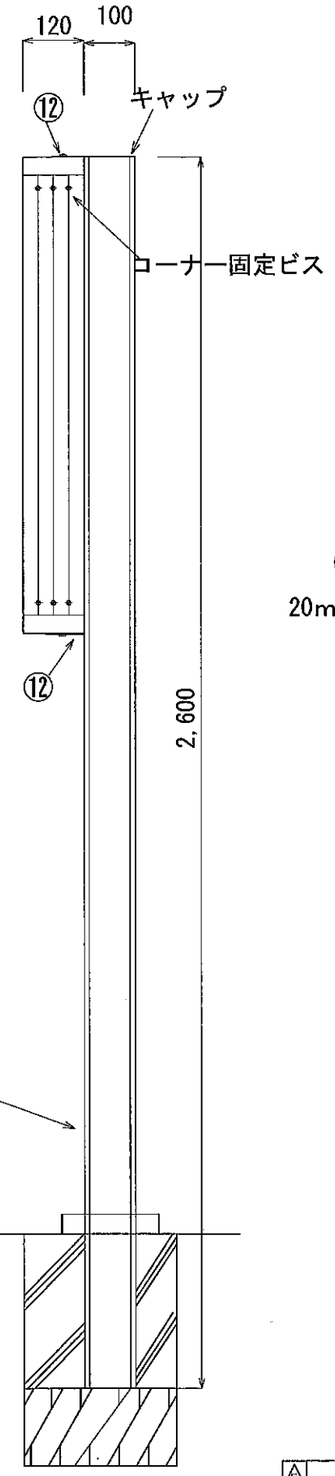

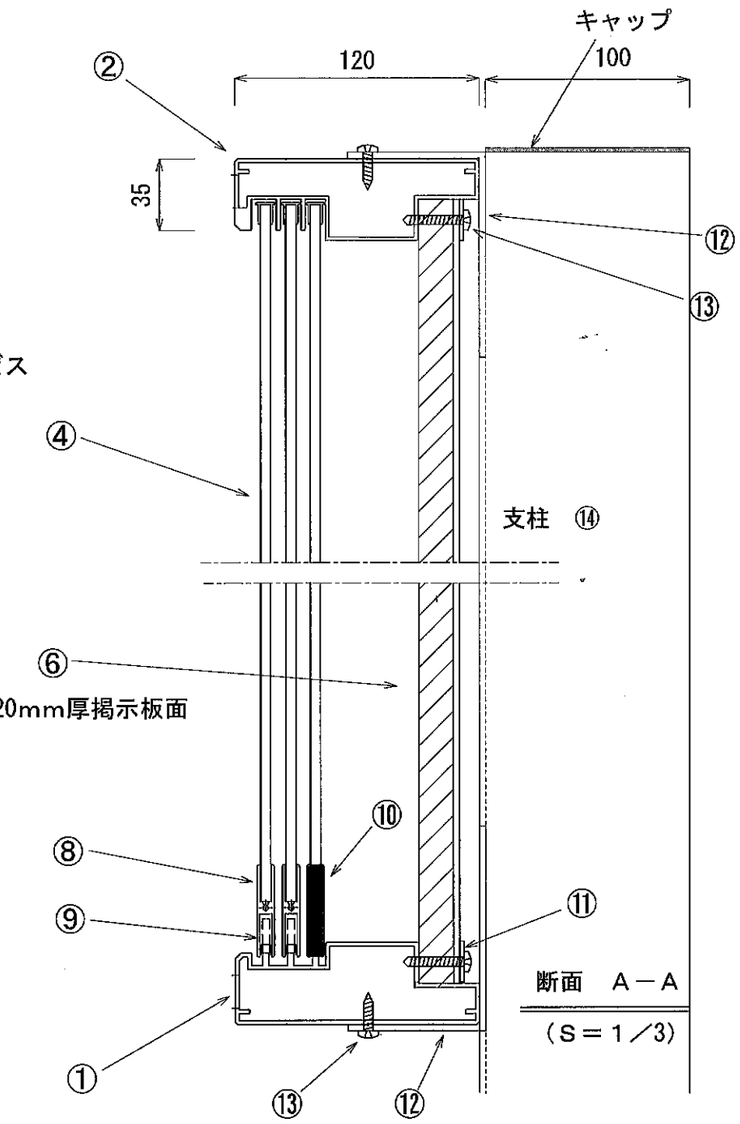

断面　A－A

（S＝1／3）

14	支柱100×100	2	アルミ型材　A6063S－T5
13	取付ビス	1式	φ4　ナベタッピンネジ（SUS）
12	上下部固定金具	1式	アルミ型材　A6063S－T5
11	アルミFB	1組	t2×20
10	戸当りストッパー	6	ABS樹脂
9	戸　車	1式	樹脂製
8	袴	3組	アルミ型材　A6063S－T5
7	鍵	2	プッシュ錠
6	掲示板面　t＝20	1	押しピンタイプ
5	引き手穴	1式	ABSブッシュ
4	引戸	3枚	厚さ　5㎜ガラス
3	コーナー金具	4	アルミダイキャスト
2	上部、側面兼用枠	3	アルミ型材　A6063S－T5
1	下　部レール　枠	1	アルミ型材　A6063S－T5

5			承認	検図	名　称	数量	材　質
4					スリーD屋外掲示板自立式　姿図	年月日	
3						尺度	1/12, 1/3
2			設計	製図	D-120　スリーレールタイプ	単位	m／m
1	–	–				図番	A3
／	年月日	変更内容					

D-120　スリーレールタイプ　自立型　940×1840