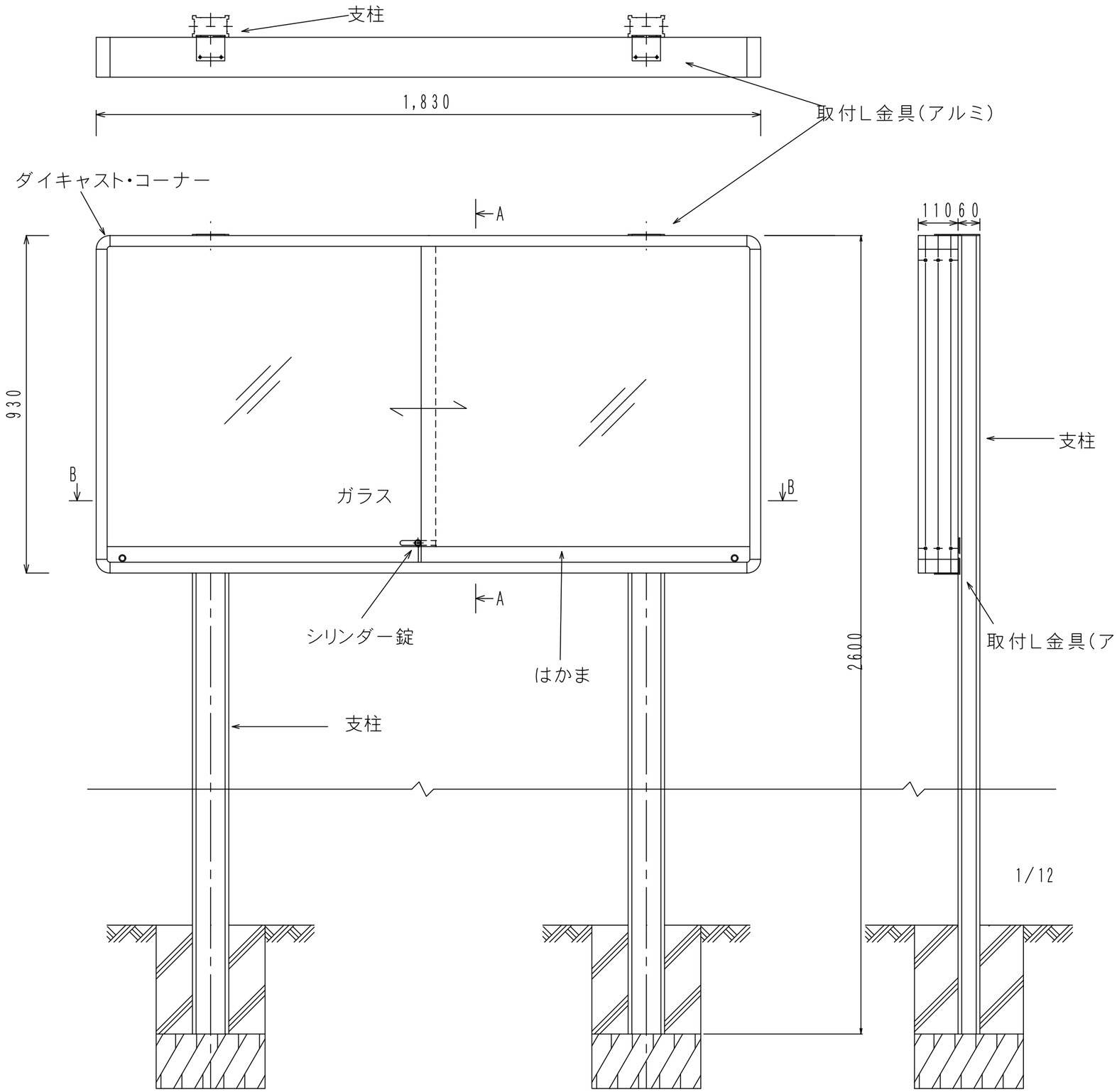

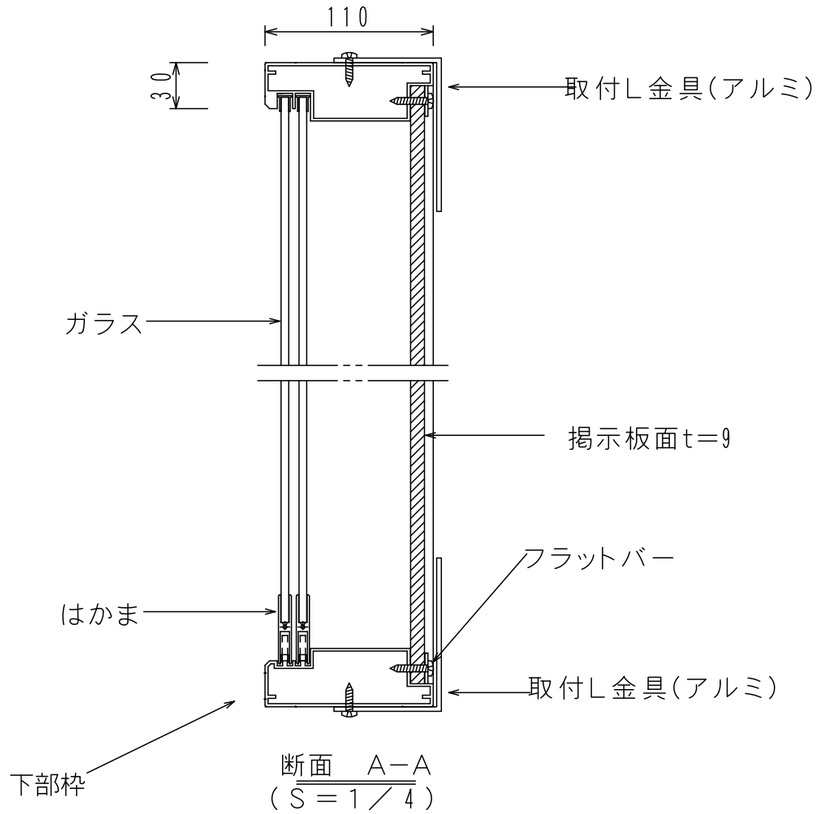

断面　A−A
（S＝1／4）

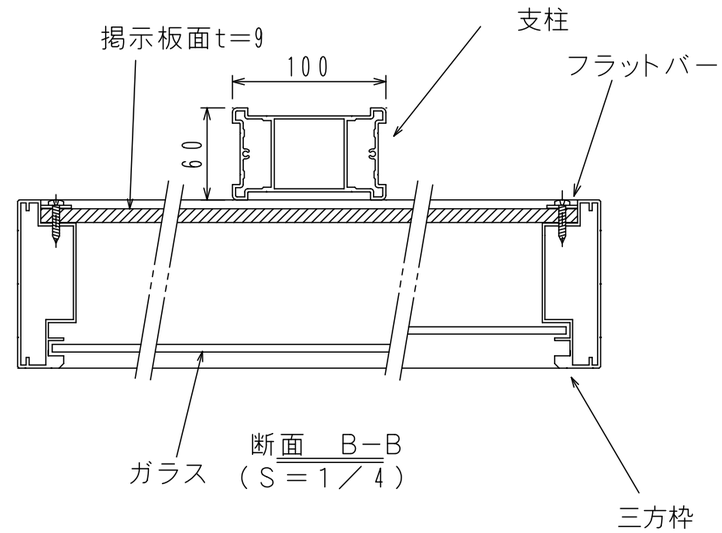

断面　B−B
（S＝1／4）

D-110　屋外掲示板　H930×W1830

5			承認	検図	符号	名　称	数量	材　質	備　考
4					図	アルミ製屋外掲示板組立図		年月日	
3					改			尺度	1/12,1/4
2			設計	製図		D－110型		単位	m／m
1	−	−					図番		A3
／	年月日	変更内容							