HUD D−110型（壁仕様）			（S）シルバー（B）ブロンズ
品　　番	外寸（H×W）	板面有効寸法（H1×W1）	板面仕様
HUD−34 （S）（B）	930×1230	780×1080	スチール製黒板又はレザー掲示板
HUD−36 （S）（B）	930×1830	780×1680	スチール製黒板又はレザー掲示板

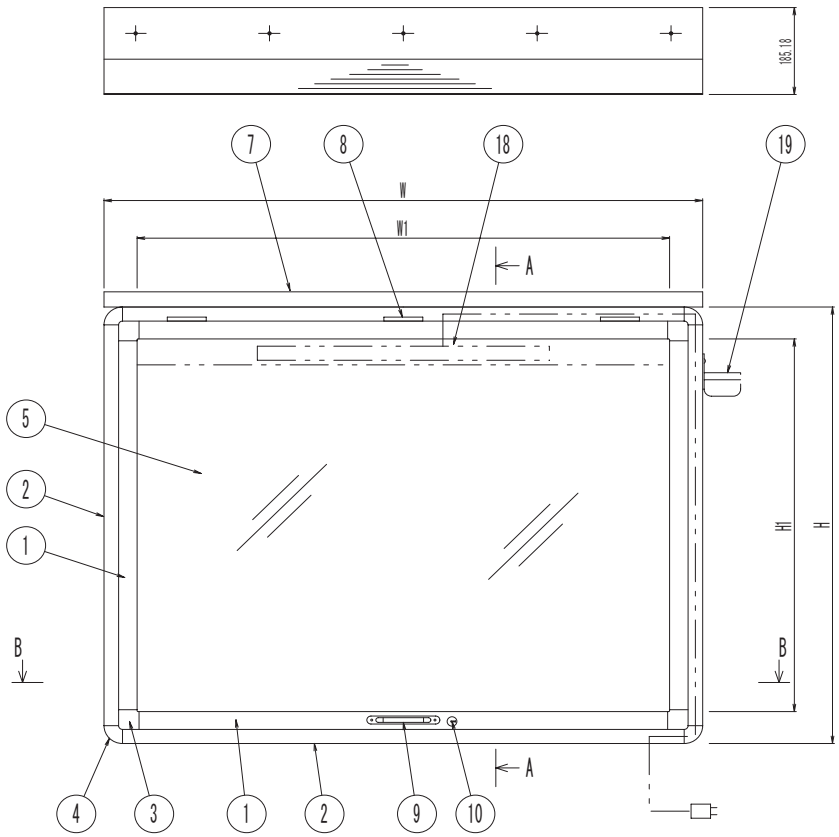

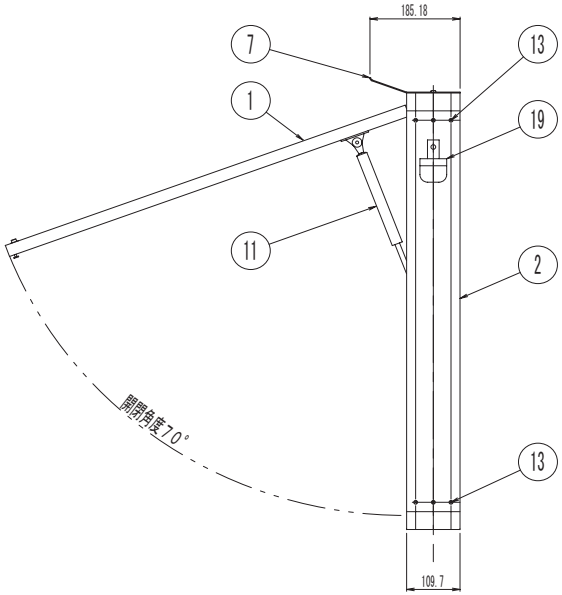

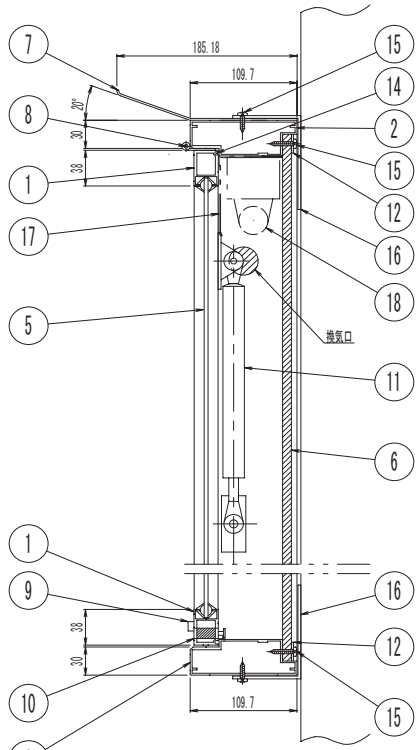

断面　A−A
（S＝1／4）

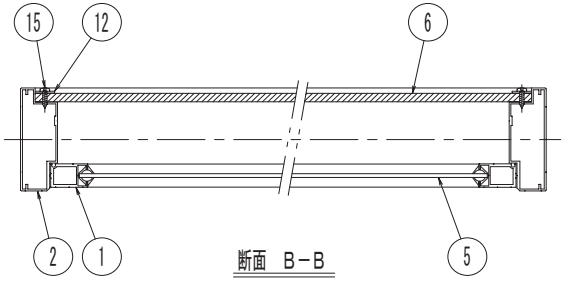

断面　B−B
（S＝1／4）

符号	名　称	数量	材　質	備考
19	EEスイッチ	1	ナイトセンサー方式	（オプション）
18	蛍光灯	1	グロー式100V 20～40W	（オプション）
17	幕板	1	アルミ型材 A6063S−T5	（オプション）
16	固定アングル	1組	アルミ型材 A6063S−T5 t3×70×100×L80	
15	コーナー金具取付ビス	1式	M4×8 皿小ネジ（SUS）	
14	防水パッキン	1組	三方取り付け（下無し）	
13	コーナー金具取付ビス	1式	φ4 ナベタッピンネジ（SUS）	
12	アルミFB	1組	t2×20	
11	ガスダンパー	2	トキコ Y2026	
10	カムロック	1	黄銅 クロームメッキ処理	
9	取　手	1	ステンレス	
8	蝶　番	3	ステンレス	
7	屋　根	1	アルミ型材 A6063S−T5	
6	掲示面	1	t9 ビニールクロス 押しピンタイプ	
5	ガラス	1	厚さ 4mm 強化ガラス（透明）	
4	外枠コーナー金具	4	アルミダイキャスト	
3	内枠コーナー金具	4	アルミダイキャスト	
2	外　枠	1組	アルミ型材 A6063S−T5	
1	内　枠	1組	アルミ型材 A6063S−T5	

△			承認	検図
△				
△				
△			設計	製図
△	−	−		
／	年月日	変更内容		

図名：アルミ製屋外掲示板組立図
ガスダンパーハネ上げ式 D−110型（壁仕様）

年月日	H13. 08. 10
尺度	1/8・1/4
単位	m/m

株式会社 飛騨　図番 HUD−DW110　A2