HUD D−110型			(S) シルバー (B) ブロンズ
品　　番	外寸 (H×W)	板面有効寸法 (H1×W1)	板面仕様
HUD−34 (S) (B)	930×1230	780×1080	スチール製黒板又はレザー掲示板
HUD−36 (S) (B)	930×1830	780×1680	スチール製黒板又はレザー掲示板

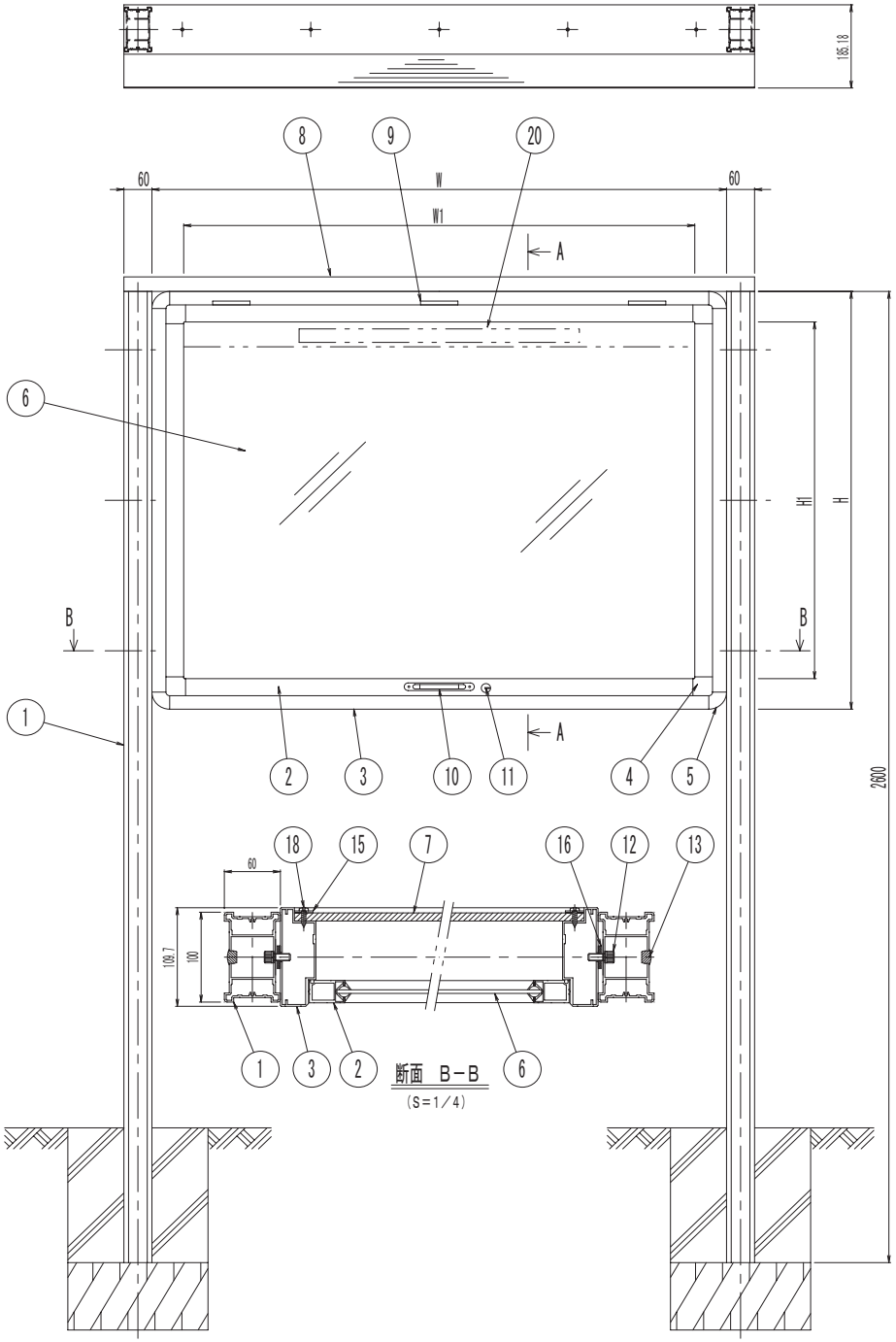

断面 B−B
(S=1/4)

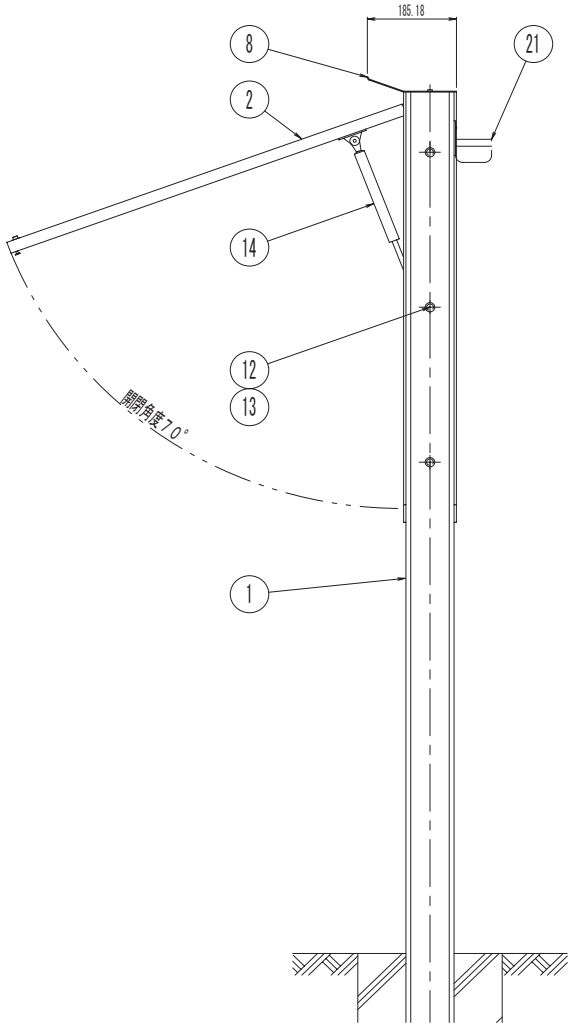

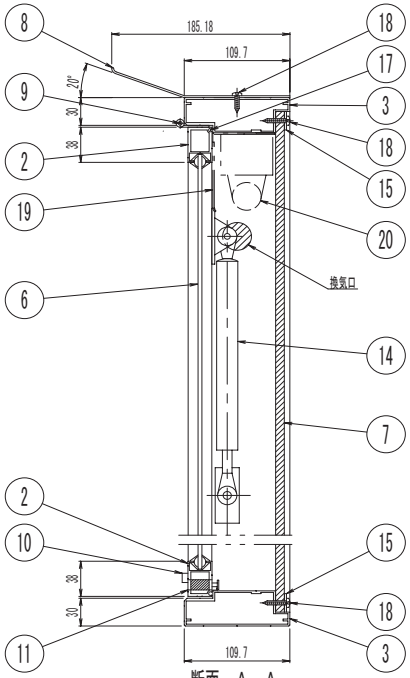

断面 A−A
(S=1/4)

符号	名　称	数量	材　質	備　考
21	EEスイッチ	1	ナイトセンサー方式	(オプション)
20	蛍 光 灯	1	グロー式100V 20~40W	(オプション)
19	幕 板	1	アルミ型材 A6063S−T5	(オプション)
18	取付ビス	1式	φ4 ナベタッピンネジ (SUS)	
17	防水パッキン	1組	三方取り付け (下無し)	
16	ステンレスブラケット	2	FB−3×25×L754 (SUS)	
15	アルミFB	1組	t2×20	
14	ガスダンパー	2	トキコ Y2026	
13	穴止めキャップ	6	軟質PE	
12	キャップボルト	6	M8×L20 六角穴付ボルト+M8SW	
11	カムロック	1	黄銅 クロームメッキ処理	
10	取　手	1	ステンレス	
9	蝶　番	3	ステンレス	
8	屋　根	1	アルミ型材 A6063S−T5	
7	掲 示 面	1	t9 ビニールクロス 押しピンタイプ	
6	ガ ラ ス	1	厚さ 4mm 強化ガラス (透明)	
5	外枠コーナー金具	4	アルミダイキャスト	
4	内枠コーナー金具	4	アルミダイキャスト	
3	外　枠	1組	アルミ型材 A6063S−T5	
2	内　枠	1組	アルミ型材 A6063S−T5	
1	支　柱	2	アルミ型材 A6063S−T5	

5			承認	検図
4				
3				
2			設計	製図
1				
/	年月日	変更内容		

図名: アルミ製屋外掲示板組立図
ガスダンパーハネ上げ式 D−110型

年月日	H13. 07. 23
尺度	1/8・1/4
単位	m/m

株式会社 飛 驒

図番: HUD−D110　A2