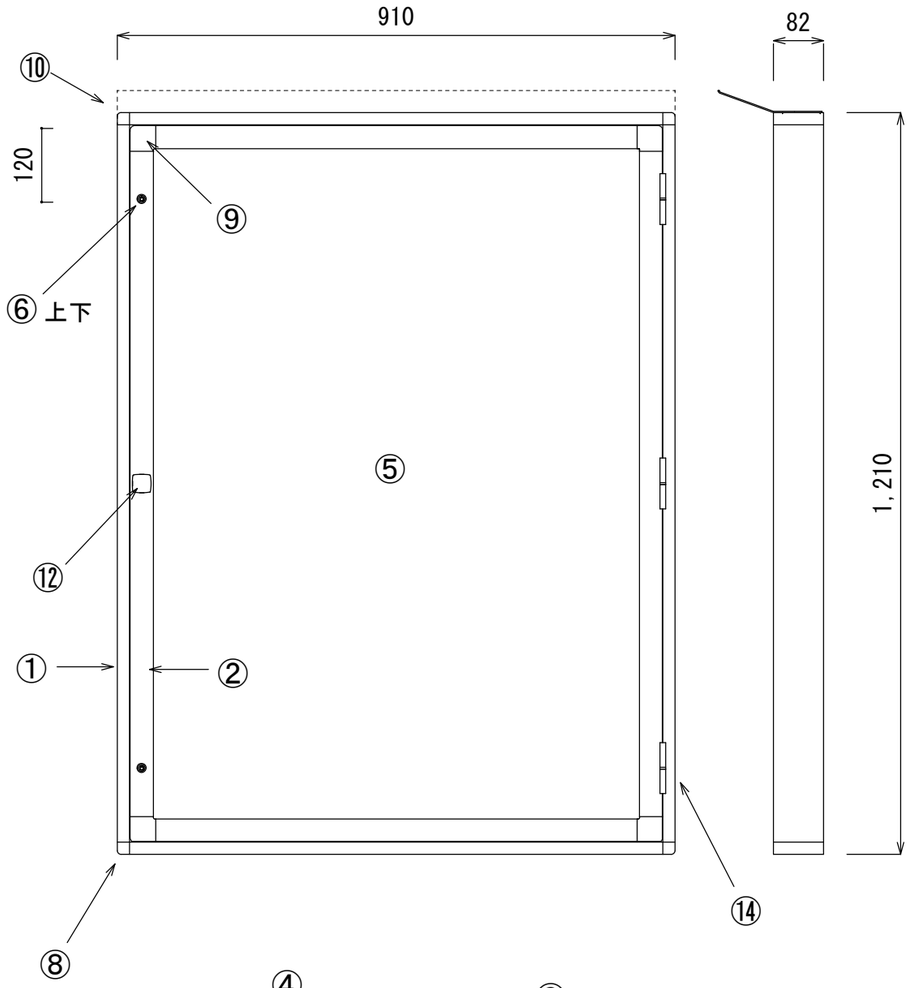


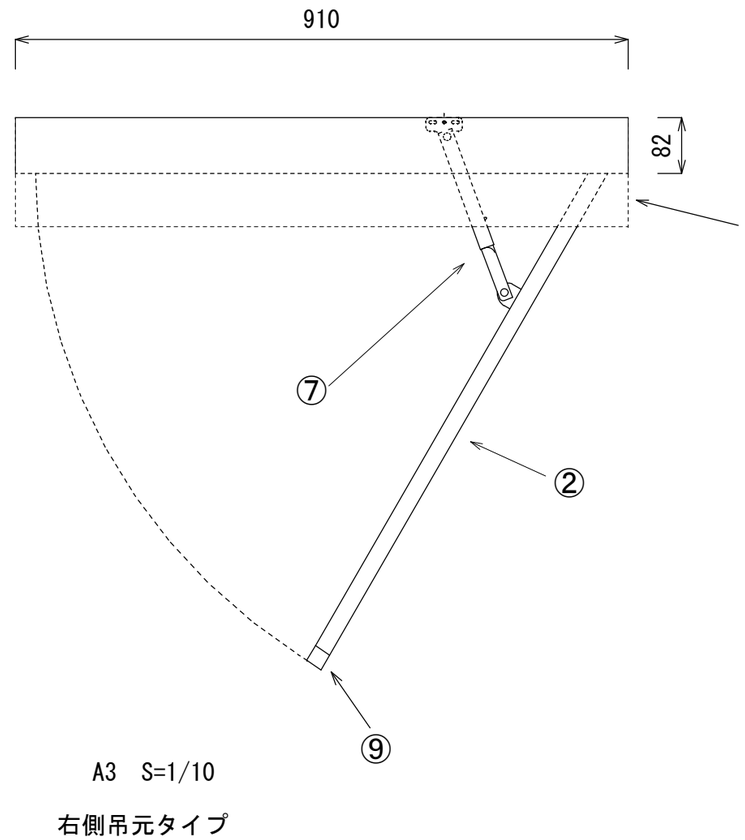


A3 S=1/10

右側吊元タイプ

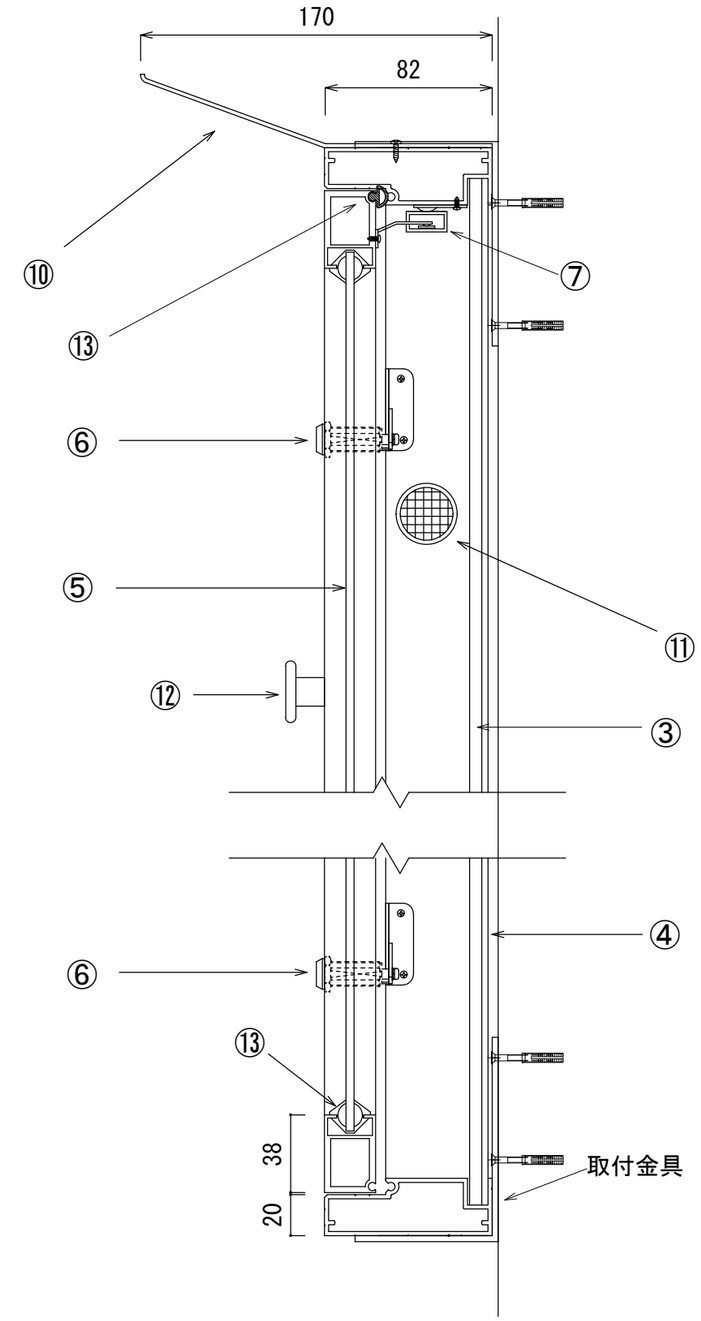


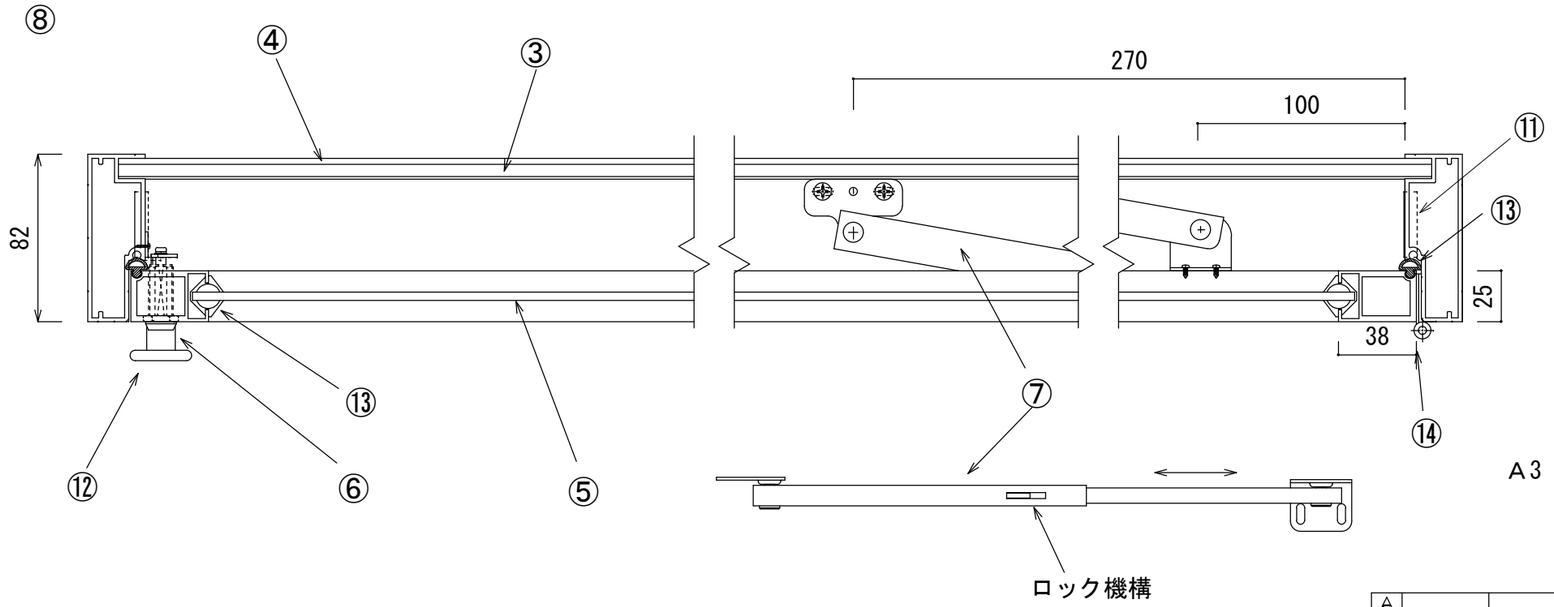


A3 S＝1/3

| 符号 | 名称 | 数 | 仕様 | 符号 | 名称 | 数 | 仕様 |
|---|---|---|---|---|---|---|---|
| ⑦ | ジャバラ | 1 | SUSワンタッチ | ⑭ | 蝶番 | 3 | SUS製 |
| ⑥ | 鍵 | 2 | カムロック錠 | ⑬ | 防水パッキン | | ゴム製 |
| ⑤ | ガラス | 1 | 4mm強化 | ⑫ | 引き手ノブ | 1 | ダイキャスト |
| ④ | 裏板 | 1 | 3mmアルミ複合板 | ⑪ | 換気口 | 1 | 樹脂製 |
| ③ | 掲示板面 | 1 | 押しピンタイプ | ⑩ | ひさし | 1 | アルミ押出材 |
| ② | 扉フレーム枠 | 1 | アルミ押出材 | ⑨ | 内枠コーナー | 4 | ダイキャスト |
| ① | 本体外枠 | 1 | アルミ押出材 | ⑧ | 外枠コーナー | 4 | ダイキャスト |

| | | | 承認 | 検図 |
|---|---|---|---|---|
| 5 | | | | |
| 4 | | | | |
| 3 | | | | |
| 2 | | | 設計 | 製図 |
| 1 | | | | |
| ／ | 年月日 | | | |

| | | | |
|---|---|---|---|
| 図名 | D-82型　屋外掲示板 | 年月日 | |
| | | 尺度 | 1/10, 1/3 |
| | | 単位 | m／m |

屋外掲示板　HUS-34S (B)横開き型　H1210×W910

図番　　A3